POMPE 100ML JERRICAN 10+20L– HD57780
POMPE 100ML TONNELET 60L – HD52490

SOUTIRAGE

HD57780

HD52490

CONCU POUR LE SOUTIRAGE DE DETERGENT

CARACTERISTIQUES

- Pompe doseuse permettant de doser précisement 100mL
- HD57780 Pour Bidon de 20 ou 10 litres avec Bouchon DIN61
- HD52490 Pour Tonnelet de 60 litres avec Bouchon S56x4 (M2’’)

MODE D’EMPLOI

1. Visser la pompe sur votre bidon ou tonnelet.
2. Recouper le tube plongeur si nécessaire.
3. Soulever la pompe pour amorcer.
4. Une fois amorcée, la pompe délivre une dose de 100mL.

HOMOLOGATIONS

- Les résines, le caoutchouc, les colorants et les lubrifiants utilisés dans la fabrication des pièces des pompes ci-dessus qui entrent en contact direct avec le produit rempli sont conforment à une ou plusieurs des normes d'utilisation alimentaire suivantes:
    - 2002/72 / CE et amendements jusqu'au règlement de la Commission 10/2011 / CE
    - FDA 21CFR 175.300
    - FDA 21CFR 177.1210
    - FDA 21CFR 177.1520
    - FDA 21CFR 177.1350
    - FDA 21CFR 177.1640
    - FDA 21CFR 177.2600
    - FDA 21CFR 178.3297
- "Note" les produits alimentaires utilisés et les conditions de l'utilisateur final sont hors du contrôle de QUARON, il est donc de la responsabilité de l'utilisateur final de déterminer la pertinence de matériaux / composants en contact avec les différents types d'aliments et les conditions de l'utilisateur final en effectuant les tests appropriés.

SOUTIRAGE

DETAILS

1. Top Spring - Stainless Steel
2. O Ring - Nitrile Rubber (also available in EPDM or Viton)
3. Piston - Polypropylene
4. Body - Polypropylene
5. Cylinder - Polypropylene
6. Stop - Polypropylene
7. Closure - As required (minimum 38mm)
8. Valve Retainer - Polypropylene
9. Suction Pipe - Low density Polyethylene
10. Ball Valve
11. Outlet Valve Seat - Polypropylene
12. Ball Valve
13. Nozzle Restrictor - Polypropylene (4, 6 & 8mm available)
14. Outlet Nozzle - Polypropylene
15. Outlet Valve Spring - Stainless Steel
16. Outlet Valve Retainer – Polypropylene

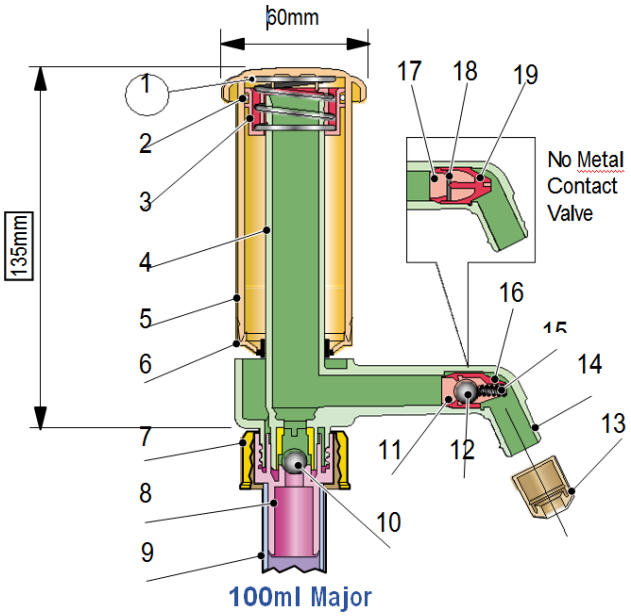

Certificat alimentarité et composition sur demande :

Rieke MAJOR1130 (White) Material Specification.

COMPONENT DESCRIPTION	MATERIAL
Top Spring	Stainless Steel
'O' Ring	Food Grade Nitrile
Piston	Polypropylene
Cylinder	Polypropylene
Body	Polypropylene
Stop	Polypropylene
Valve Seat	Polypropylene
Ball Valve	Polypropylene
Outlet Valve Spring	Stainless Steel
Outlet Valve Retainer	Polypropylene
Outlet Nozzle	Polypropylene
Ball Valve	Semi Borosilicate Glass
Valve Retainer	Polypropylene
Closure (Black)	HDPE

MAJOR1130 Material Spec
23/04/2018

24th April 2018

MAJOR1130 Pump - FOOD USE STATUS

The resins, rubber, colorants and lubricants used in the manufacture of the finished components in the above pump/pumps that come into direct contact with the filled product comply with one or more of the following Food Use Standards: -

2002/72/EC and amendments up to Commission Regulation 10/2011/EC
FDA 21CFR 175.300
FDA 21CFR 177.1210
FDA 21CFR 177.1520
FDA 21CFR 177.1350
FDA 21CFR 177.1640
FDA 21CFR 177.2600
FDA 21CFR 178.3297

'Note' the foodstuffs used and the end-user conditions are beyond the control of Rieke therefore it is the responsibility of the end-user to determine the suitability of the materials/components when in contact with the various food types and end-user conditions by conducting appropriate tests.

R. Oliver
CI & QUALITY MANAGER